THACO INDUSTRIES

TẬP ĐOÀN CÔNG NGHIỆP TRƯỜNG HẢI

0235 356 7161 partsales@thaco.com.vn facebook.com/thaco.industries
KCN THACO CHU LAI, HUYỆN NÚI THÀNH, TỈNH QUẢNG NAM, VIỆT NAM

www.thacoindustries.com

THACO INDUSTRIES

NỘI DUNG

THÔNG TIN CHUNG 04
TRUNG TÂM R&D 06
CÁC NHÀ MÁY SẢN XUẤT 08

1. TỔ HỢP CƠ KHÍ
2. NHÀ MÁY KHUÔN
3. NHÀ MÁY SƠ MI RƠ MOÓC
4. NHÀ MÁY THÂN VỎ Ô TÔ
5. NHÀ MÁY GHẾ Ô TÔ
6. NHÀ MÁY DÂY ĐIỆN Ô TÔ DU LỊCH
7. NHÀ MÁY NỘI THẤT VÀ MÁY LẠNH Ô TÔ DU LỊCH
8. NHÀ MÁY LINH KIỆN NHỰA
9. NHÀ MÁY NHÍP Ô TÔ
10. NHÀ MÁY KÍNH
11. NHÀ MÁY NỘI THẤT XE TẢI, BUS
12. NHÀ MÁY MÁY LẠNH XE TẢI, BUS
13. NHÀ MÁY LINH KIỆN COMPOSITE
14. NHÀ MÁY KEO & DUNG DỊCH CHUYÊN DỤNG
15. NHÀ MÁY GĂNG TAY
16. NHÀ MÁY BAO BÌ
17. NHÀ MÁY NHỰA CÔNG NGHIỆP

CHỨNG NHẬN 60
THỊ TRƯỜNG XUẤT KHẨU 62
KHÁCH HÀNG 64
ĐỊNH HƯỚNG ĐẦU TƯ 66

THÔNG TIN CHUNG

Tập đoàn Công nghiệp Trường Hải - THACO INDUSTRIES là tập đoàn thành viên của THACO GROUP, hoạt động trong lĩnh vực cơ khí chế tạo và công nghiệp hỗ trợ.

Được thành lập năm 2021, đến nay THACO INDUSTRIES đã trở thành doanh nghiệp có quy mô hàng đầu Việt Nam với diện tích 252 ha, tổng vốn đầu tư hơn 850 triệu USD.

TẦM NHÌN

TẬP ĐOÀN HÀNG ĐẦU VIỆT NAM VỀ CƠ KHÍ CHẾ TẠO & CÔNG NGHIỆP HỖ TRỢ
HỘI NHẬP KHU VỰC & THẾ GIỚI

SỨ MỆNH

MANG LẠI GIÁ TRỊ CHO KHÁCH HÀNG, ĐỐI TÁC, XÃ HỘI
ĐÓNG GÓP QUAN TRỌNG VÀO CHIẾN LƯỢC PHÁT TRIỂN
NGÀNH CƠ KHÍ CHẾ TẠO & CÔNG NGHIỆP HỖ TRỢ VIỆT NAM

CHUỖI GIÁ TRỊ

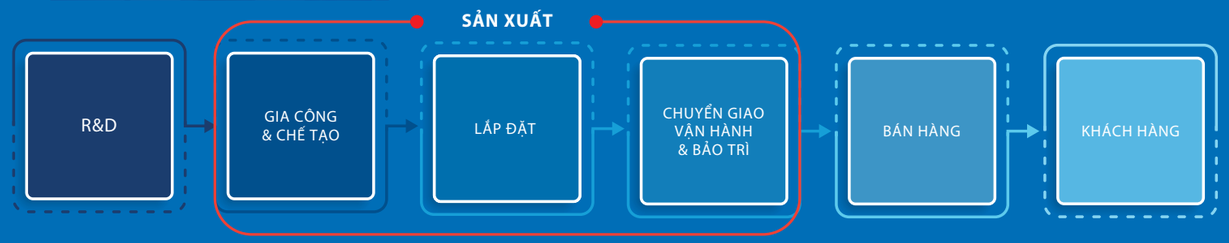

CÁC KHU CÔNG NGHIỆP CHUYÊN NGÀNH

- TRUNG TÂM R&D
- TỔ HỢP CƠ KHÍ
- CÁC NHÀ MÁY SẢN XUẤT LINH KIỆN, PHỤ TÙNG

TRUNG TÂM R&D

- TRUNG TÂM THIẾT KẾ VÀ SÁNG TẠO
- TRUNG TÂM THÍ NGHIỆM VÀ KIỂM NGHIỆM
- XƯỞNG SẢN XUẤT MẪU

- VỐN ĐẦU TƯ: 50 TRIỆU USD
- DIỆN TÍCH: 20.000 m²

1.000
Kỹ sư và chuyên gia

Ứng dụng công nghệ mới mang tính đột phá

Phòng thí nghiệm đáp ứng tiêu chuẩn ISO 17025

NGHIÊN CỨU - PHÁT TRIỂN SẢN PHẨM

Ứng dụng các phần mềm thiết kế, tính toán, kiểm tra, mô phỏng hiện đại

THÍ NGHIỆM VẬT LIỆU

Máy quang phổ

Máy kiểm tra cơ tính vạn năng

THỬ NGHIỆM SẢN PHẨM

Máy kiểm tra lực kéo nén

Máy kiểm tra độ cứng

TỔ HỢP CƠ KHÍ

- THÀNH LẬP: 2009
- VỐN ĐẦU TƯ: 231 TRIỆU USD

ALL - IN - ONE

NƠI SẢN XUẤT VÀ GIA CÔNG TẤT CẢ CÁC SẢN PHẨM CƠ KHÍ

QUY TRÌNH SẢN XUẤT

GIA CÔNG TẠO PHÔI → HÀN → XỬ LÝ BỀ MẶT & SƠN → LẮP RÁP

CÔNG NGHỆ
GIA CÔNG TẠO PHÔI

DÂY CHUYỀN XẢ BĂNG
Độ dày: 0,3 - 6 mm
Chiều rộng: 50 - 2.000 mm

DÂY CHUYỀN CẮT LASER
Số lượng: 12 máy
Kích thước cắt tối đa: 12.300 x 2.000 mm
Công suất: 3 - 15 kW

DÂY CHUYỀN SẢN XUẤT THÉP ỐNG, THÉP HỘP
Độ dày: 1 - 5 mm
Chiều dài: 11.000 mm
Số lượng: 02 dây chuyền

MÁY CẮT LASER THÉP ỐNG, THÉP HỘP
Kích thước: 15 - 155 mm; Ø20 - 220 mm
Độ dày tối đa: 10 mm (thép); 5 mm (inox)
Số lượng: 03 máy

MÁY CHẤN CNC
Độ dày: 0,6 - 12 mm
Chiều dài máng chấn: 12.000 mm
Số lượng: 30 máy

MÁY UỐN CNC
Kích thước ống: Ø38 - 110 mm
Độ dày vật liệu: 1 - 4 mm
Số lượng: 08 máy

CHUYỀN GIA CÔNG CƠ KHÍ CHÍNH XÁC (TIỆN - PHAY CNC)
Máy phay: 20 máy
Máy tiện: 30 máy

MÁY ÉP THUỶ LỰC
Lực ép: 60 - 1.000 tấn
Với Robot/Hệ thống trung chuyển tự động
Số lượng: 60 máy

CÔNG NGHỆ

HÀN

DÂY CHUYỀN HÀN ỐNG XẢ
Công suất: 62.250 bộ/năm
Số lượng máy móc, thiết bị: 40

DÂY CHUYỀN HÀN KHUNG XƯƠNG GHẾ
Công suất: 22.000 bộ/năm
Số lượng máy móc, thiết bị: 13

DÂY CHUYỀN HÀN BÌNH KHÍ NÉN
Số lượng máy móc, thiết bị: 13
Công suất: ~54,000 bộ/năm

CHUYỀN HÀN CHASSIS

ROBOT HÀN CHI TIẾT
Công suất: 21,5 kVA
Phương pháp hàn: Mig/Mag
Độ dày vật liệu: 0,5 - 8 mm

HÀN LINH KIỆN CƠ KHÍ

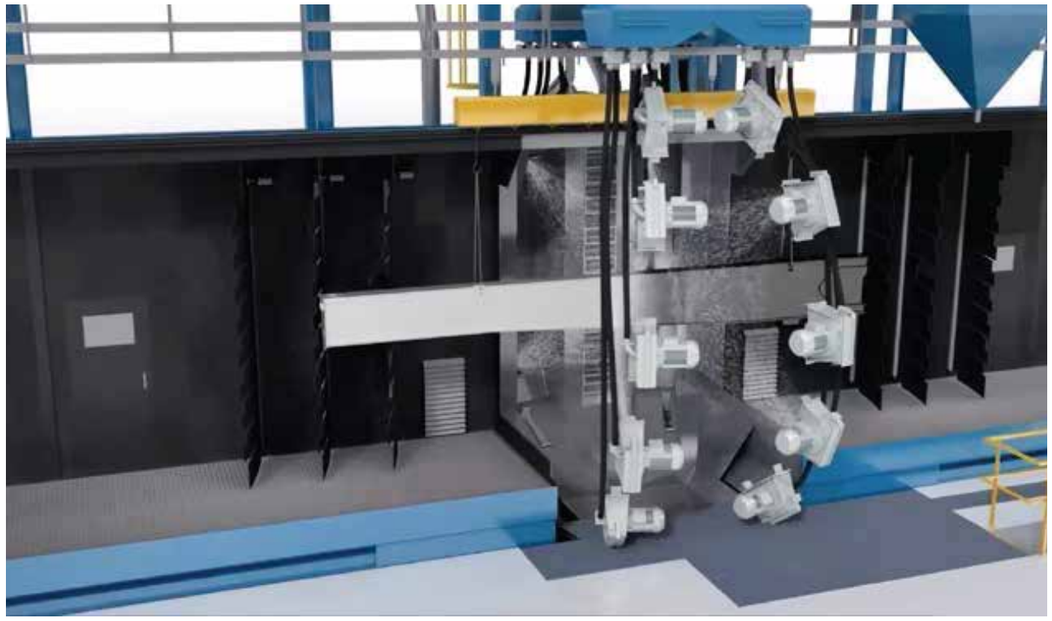

PHÒNG PHUN BI
Kích thước tối đa: 15.000 x 8.925 x 11.078 mm
Tải trọng tối đa: 5.000 kg

DÂY CHUYỀN SƠN TĨNH ĐIỆN
Kích thước tối đa: 17.000 x 1.600 x 3.700 mm
Khả năng chịu phun sương muối: 1.000 giờ
Công suất: 37.500 bộ/năm

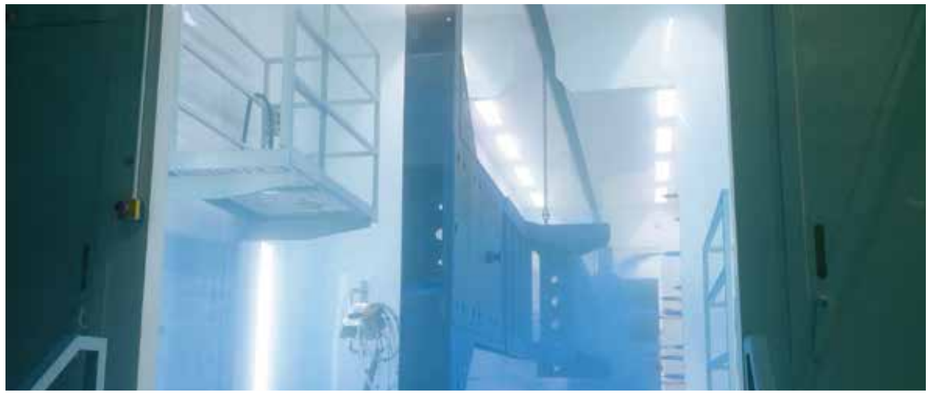

DÂY CHUYỀN SƠN BỘT TĨNH ĐIỆN
Kích thước tối đa: 20.900 x 9.200 x 7.140 mm
Tải trọng tối đa: 4.000 kg
Công suất: 19.000 giá treo/năm

DÂY CHUYỀN SƠN THÙNG XE TẢI
Công suất: 31.500 sản phẩm/năm

DÂY CHUYỀN MẠ KẼM ĐIỆN PHÂN
Kích thước tối đa: 1.800 x 1.400 x 400 mm
Tải trọng tối đa: 150 kg

LẮP RÁP THÙNG XE TẢI

LẮP RÁP THIẾT BỊ CHUYÊN DỤNG

LẮP RÁP TỦ ĐIỆN CÔNG NGHIỆP

LẮP RÁP THIẾT BỊ CHUYÊN DỤNG

SẢN PHẨM
CUNG ỨNG PHÔI THÉP

Thép cuộn

Thép tấm và kim loại màu

Thép hộp

Thép ống

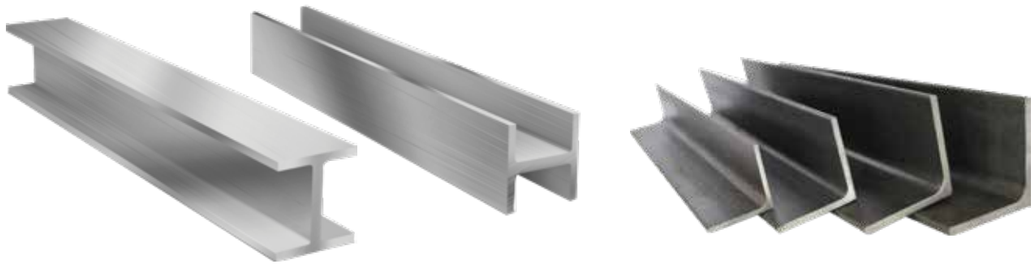

Thép hình

GIA CÔNG CƠ KHÍ

Gia công cơ khí chính xác

Gia công cơ khí áp lực

Khung xương chassis và linh kiện rời

Khung xương ghế

Thùng ben

Thùng mui bạt

Xi lanh thủy lực

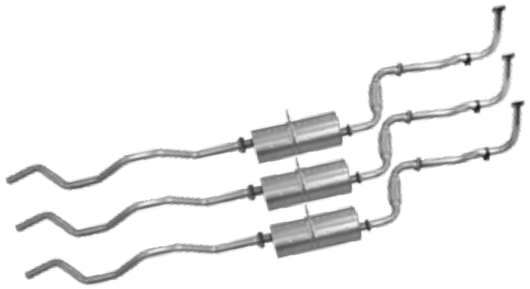

Ống xả

Bồn nhiên liệu

Thùng xe kết hợp hệ thống cẩu

Bình khí nén

Thùng nhiên liệu

Thùng đông lạnh

Thùng xe chuyên dụng ngành y tế

SẢN PHẨM

THIẾT BỊ CÔNG NGHIỆP CHO SẢN XUẤT Ô TÔ

Băng chuyền ma sát

Bàn xoay

Hanger kết nối

Transfer xoay 180 độ

AGV laser

Đồ gá

Hanger EMS

Dây chuyền hoàn thiện

THIẾT BỊ CÔNG NGHIỆP CHO LĨNH VỰC LOGISTICS

Cẩu giàn

Cổng trục

THIẾT BỊ CÔNG NGHIỆP CHO CÁC LĨNH VỰC KHÁC (KHAI KHOÁNG, THƯƠNG MẠI, DÂN DỤNG,...)

Hệ thống thông gió

Hệ thống phun sương

Linh kiện máy thổi tuyết

Linh kiện máy cắt cỏ

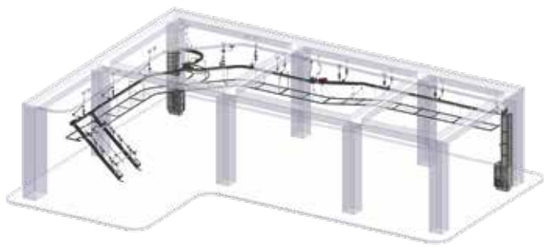

Băng chuyền trong siêu thị

Linh kiện máy chạy bộ

SẢN PHẨM
THIẾT BỊ NÔNG NGHIỆP

Thiết bị trồng cỏ, bắp

Dây chuyền sơ chế rau, củ, quả

Dây chuyền sản xuất thức ăn gia súc

Si lô rải thức ăn trong chăn nuôi

CƠ KHÍ XÂY DỰNG & KẾT CẤU KIỆN NẶNG

Ống thông gió

Máng cáp

Sàn grating

Thi công nhà thép tiền chế

Hệ thống thông gió và điều hoà không khí

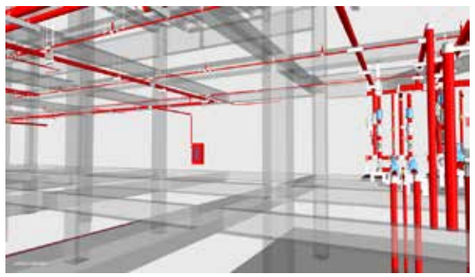

Hệ thống phòng cháy chữa cháy

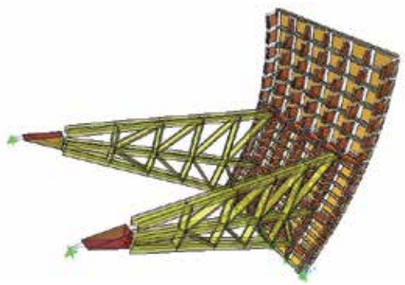

Cửa van cung

Đế lò đốt than

Lắp dựng công trình xây dựng

Mascot

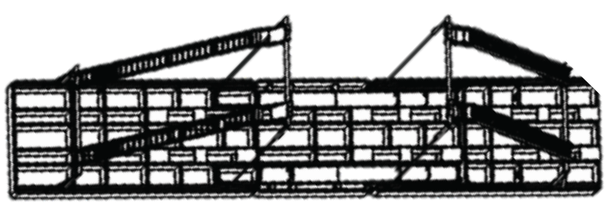

Khung chở xe

Diện tích: 4.400 m²
Công suất: 1.000 bộ khuôn và 2.000 tấn cơ khí chính xác/năm
Sản phẩm: Khuôn ép nhựa, khuôn đùn nhựa, khuôn SMC, khuôn dập, khuôn ép nhiệt, khuôn PU foam; sản phẩm cơ khí chính xác

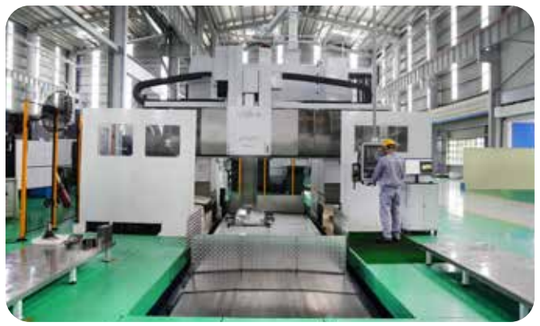

MÁY PHAY GIƯỜNG 5 TRỤC
Tải trọng phôi tối đa: 25.000 kg
Kích thước phôi tối đa:
4.000 x 2.000 x 2.000 mm

MÁY KHOAN LỖ SÂU CNC
Tải trọng phôi tối đa: 20.000 kg
Kích thước phôi tối đa: 2.600 x 2.000 x 2.000 mm
Độ sâu tối đa: 1.500 mm; Kích thước: Φ32 mm

MÁY BẮN ĐIỆN U2610C-2H
Tải trọng phôi tối đa: 14.000 kg
Kích thước phôi tối đa: 3.600 x 1.800 x 1.000 mm

MÁY ÉP RÀ KHUÔN
Tải trọng phôi tối đa: 50.000 kg
Kích thước phôi tối đa: 3.200 x 2.000 x 2.000 mm

SẢN PHẨM

KHUÔN

KHUÔN ÉP PHUN

Khuôn ốp cản ô tô du lịch

Khuôn chi tiết cản xe tải

Khuôn mặt ga lăng xe tải

Khuôn chụp mâm xe bus

KHUÔN DẬP

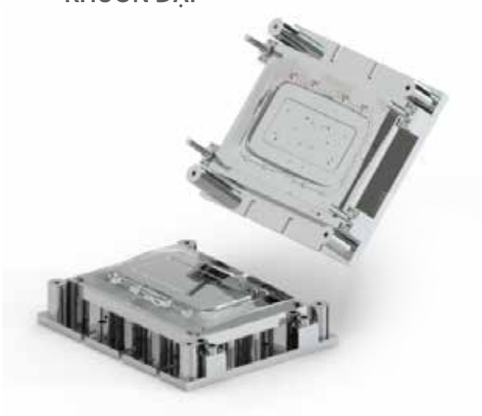

Khuôn dập khung cửa sổ trời
ô tô du lịch

Khuôn dập khung xương ghế
ô tô du lịch

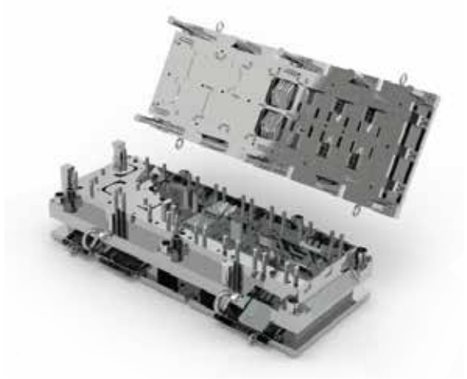

Khuôn liên hợp cụm treo trước ống xả
xe tải

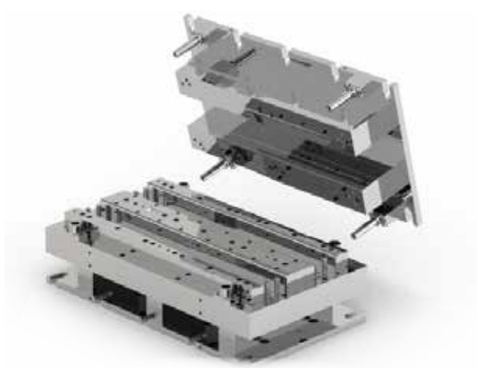

Khuôn dập đà ngang
xe tải

KHUÔN ĐÙN NHỰA, THỔI NHỰA

Khuôn đùn nhựa ống thủy canh

Khuôn đùn nẹp nhựa trang trí

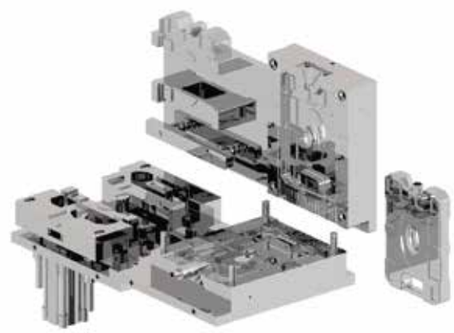

Khuôn thổi Gel đá

Khuôn thổi chi tiết lướt gió đuôi ô tô du lịch

Diện tích: 25.000 m²
Công suất: 30.000 sản phẩm/năm
Sản phẩm: Sơ mi rơ moóc và cấu kiện nặng

ROBOT HÀN TỰ ĐỘNG
Số lượng: 40 robot
Tầm với: 2.200 mm
Nhà sản xuất: Nhật Bản

DÂY CHUYỀN SƠN
Công suất: 55 giá treo/ngày

MONORAIL LẮP RÁP
Công suất: 7.500 sơ mi rơ moóc/300 ngày/ca 8 giờ
Tải trọng: 7,6 tấn
Chiều dài adapter: 7 m

CHUYỀN KIỂM ĐỊNH

SẢN PHẨM

SƠ MI RƠ MOÓC

THỊ TRƯỜNG ASEAN

Sơ mi rơ moóc xương 20′ 2 trục 04 khóa gù

Sơ mi rơ moóc xương 40′ 2 trục 08 khóa gù

Sơ mi rơ moóc xương 40′ 3 trục 08 khóa gù

Sơ mi rơ moóc xương 45′ 3 trục 12 khóa gù

Sơ mi rơ moóc cổ ngỗng 45′ 3 trục 06 khóa gù

Sơ mi rơ moóc cổ ngỗng 48′ 3 trục 06 khóa gù

Sơ mi rơ moóc ben 23 m³

Sơ mi rơ moóc chuyên dụng chở ô tô

Sơ mi rơ moóc sàn chở gia súc

Sơ mi rơ moóc sàn thấp

THỊ TRƯỜNG BẮC MỸ

Sơ mi rơ moóc xương dầm trượt 20′ 2 trục

Sơ mi rơ moóc cổ ngỗng 40′ 2 trục

Sơ mi rơ moóc mở rộng 40′/45′ 2 trục

Sơ mi rơ moóc cổ ngỗng 53′ 2 trục

Sơ mi rơ moóc xương 20′/40′ kết hợp 2 trục

Sơ mi rơ moóc cổ ngỗng 40′ 2 trục

Sơ mi rơ moóc xương 20′/40′
kết hợp 2 trục (City combo)

Sơ mi rơ moóc xương 20′/40′ kết hợp 3 trục

Sơ mi rơ moóc xương 20′/40′/45′ kết hợp 3 trục

Sơ mi rơ moóc bồn 26.000 lít

NHÀ MÁY THÂN VỎ Ô TÔ

Diện tích: 7.500 m²
Công suất: 100.000 bộ/năm
Sản phẩm: Linh kiện thân vỏ ô tô (cửa trước, cửa sau, nắp ca pô, cốp xe)

ROBOT GẤP MÍ
Số lượng: 08 robot
Loại robot: Robot 6 trục
Công suất: 12,5 bộ/giờ

MÁY GẤP MÍ
Số lượng: 02 máy
Tốc độ vòng quay: 1.500 vòng/phút
Công suất tối đa: 54 sản phẩm/giờ

LINH KIỆN THÂN VỎ Ô TÔ KIA

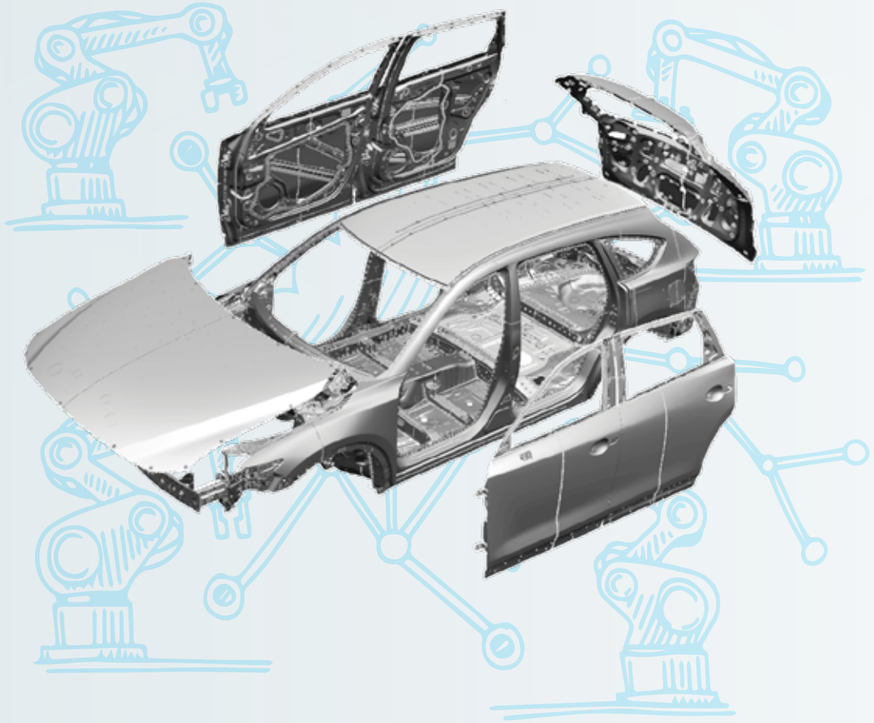

LINH KIỆN THÂN VỎ Ô TÔ MAZDA

NHÀ MÁY GHẾ Ô TÔ

Diện tích: 12.000 m²
Công suất: 60.000 bộ ghế ô tô lịch, 300.000 bộ áo ghế, 1.500.000 bộ bọc cần số/năm
Sản phẩm: Ghế ô tô du lịch, phụ kiện ô tô (Áo ghế, bọc cần số, túi khí),...

DÂY CHUYỀN CẮT CNC
Công suất: 800 bộ/giờ

DÂY CHUYỀN MAY
Công suất: Chuyền may trong nước: 50.000 bộ/năm
Chuyền may xuất khẩu: 250.000 bộ/năm

GHẾ Ô TÔ DU LỊCH

PHỤ KIỆN Ô TÔ

Bọc cần số

Áo ghế

NHÀ MÁY DÂY ĐIỆN Ô TÔ DU LỊCH

Diện tích: 8.500 m²
Công suất: 1.000.000 bộ/năm
Sản phẩm: Dây điện ô tô du lịch

DÂY CHUYỀN LẮP RÁP
Công suất: 12 bộ/giờ

BÀN KIỂM TRA CHẤT LƯỢNG
Xuất xứ: Hàn Quốc

DÂY ĐIỆN Ô TÔ DU LỊCH

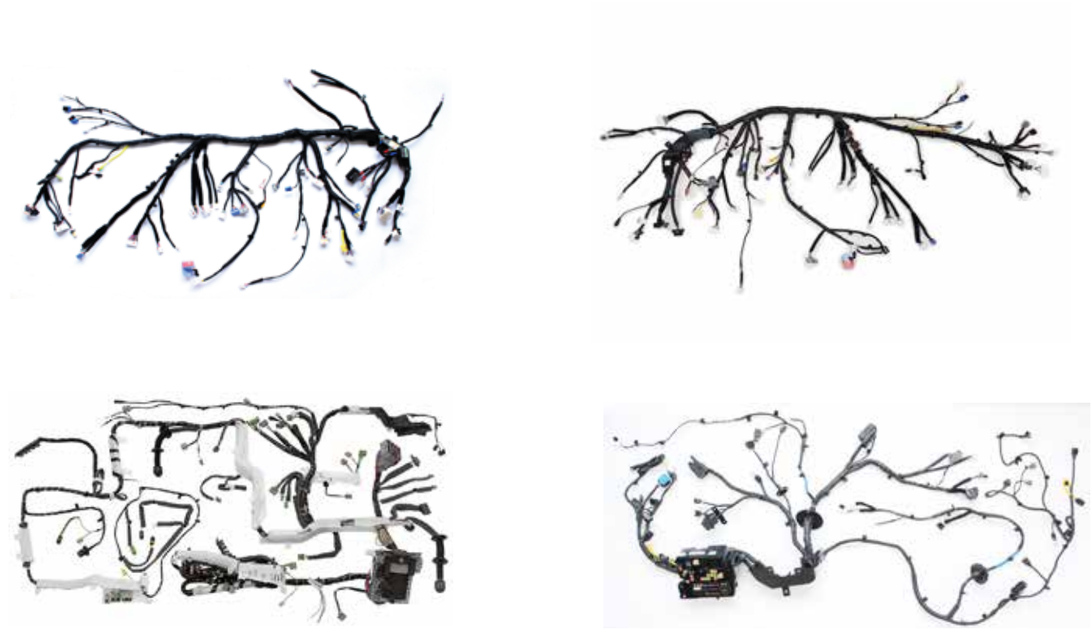

Dây điện ô tô du lịch Kia

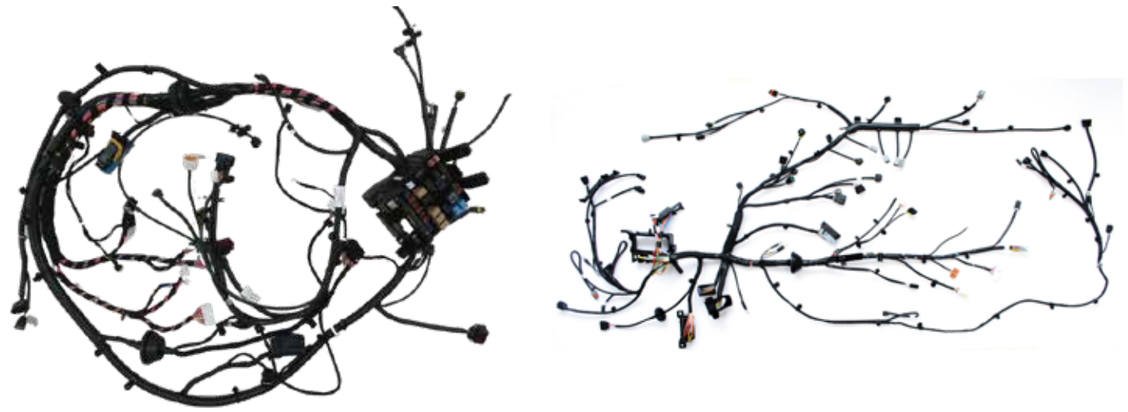

Dây điện ô tô du lịch Hyundai

NHÀ MÁY NỘI THẤT VÀ MÁY LẠNH Ô TÔ DU LỊCH

Dây chuyền lắp ráp táp-pi sàn

Diện tích: 4.500 m²
Công suất: 300.000 sản phẩm/năm
Sản phẩm: Máy lạnh xe du lịch, la phông trần, táp-pi sàn, tấm ốp khoang hành lý, lồng vè chắn bùn, AVN, Audio

MÁY CẮT CNC
Công suất: 100.000 bộ/năm

ROBOT CẮT NƯỚC
Tốc độ cắt: 2 phút/bộ
Độ chính xác: ±0,08 mm

SẢN PHẨM NỘI THẤT VÀ MÁY LẠNH Ô TÔ DU LỊCH

Máy lạnh ô tô du lịch

Táp-pi sàn

La phông trần

Tấm ốp khoang hành lý

Lồng vè chắn bùn

AVN, Audio

NHÀ MÁY LINH KIỆN NHỰA

Diện tích: 40.000 m²
Công suất: 12.000.000 sản phẩm/năm
Sản phẩm: Linh kiện nhựa xe tải - xe bus - ô tô du lịch - xe máy, nhựa dân dụng và công nghiệp;
Gia công sơn và lắp ráp linh kiện nhựa

MÁY ÉP PHUN NHỰA 3200T
Số lượng: 02 máy
Công suất: 400.000 sản phẩm/năm
Thể tích nhựa tối đa/lần ép: 14.480 m³

ROBOT SƠN
Số lượng: 10 robot
Công suất: 280.000 sản phẩm/năm

LINH KIỆN NHỰA Ô TÔ

Cản ô tô du lịch

Ốp khoang hành lý

Mảng taplo xe bus

Ốp lưng ghế

Ốp tựa lưng ghế

Chụp mâm

NHỰA CÔNG NGHIỆP VÀ DÂN DỤNG

Bồn nhựa

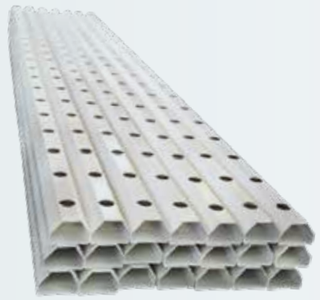

Ống nhựa thủy canh

Pallet xe đẩy công nghiệp

Diện tích: 4.500 m²
Công suất: 12.000 tấn nhíp/năm
Sản phẩm: Nhíp xe tải nhẹ, nhíp xe tải trung, nhíp sơ mi rơ moóc, các sản phẩm nhíp lá

DÂY CHUYỀN NHIỆT LUYỆN
Loại kiểm soát: Kiểm soát P.I.D
Kiểm soát nhiệt độ tự động
Sử dụng hệ thống chống sai lỗi

DÂY CHUYỀN SƠN HOÀN THIỆN
Chiều dày sơn: Tối thiểu 30 µm
Sơn mã số tự động bằng robot
Phương pháp: Phun sơn tự động

NHÍP Ô TÔ

Nhíp bộ xe tải nhẹ

Nhíp bộ xe tải trung

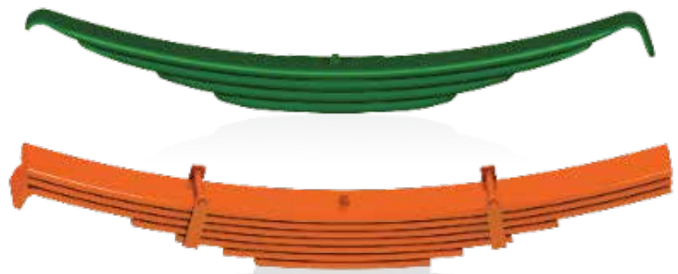

Nhíp sơ mi rơ moóc

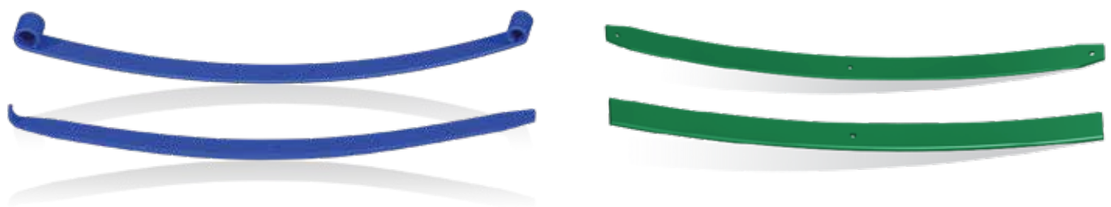

Nhíp lá

Diện tích: 6.500 m²
Công suất: 200.000 bộ/năm
Sản phẩm: Kính xe tải, xe bus, ô tô du lịch

LÒ UỐN KÍNH XE BUS
Kích thước đầu ra: 2.000 x 3.000 mm
Năng suất: 380 kW

LÒ CƯỜNG LỰC 2D
Kích thước tối đa: 2.200 x 1.500 mm
Độ dày kính: 3,5 ~ 6 mm

KÍNH Ô TÔ

Kính xe tải

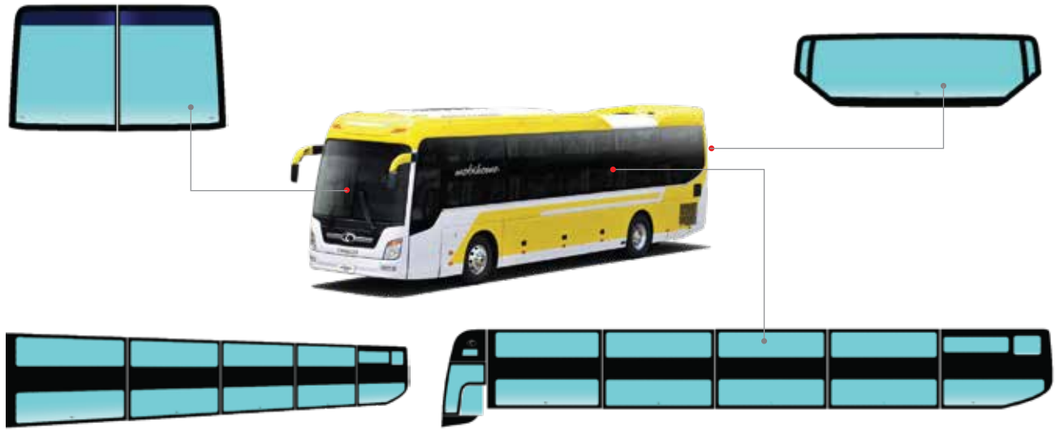

Kính xe bus

Kính ô tô du lịch

NHÀ MÁY NỘI THẤT XE TẢI, BUS

Diện tích: 15.220 m²
Công suất: 46.000 bộ dây điện (xe tải, bus); 35.000 bộ ghế xe tải, bus; 120.000 sản phẩm nội thất ô tô/năm
Sản phẩm: Ghế và dây điện xe tải, bus

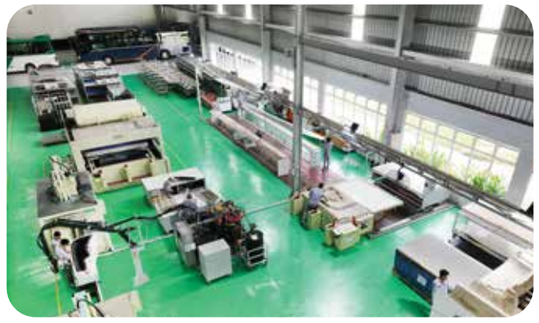

HỆ THỐNG SẢN XUẤT NỘI THẤT Ô TÔ
Hệ thống hút chân không và bồn áp suất âm (~800 bar)
Hệ thống cấp phôi, cơ cấu kẹp, cơ cấu nâng hạ khuôn tự động

MÁY TRẢI VẢI TỰ ĐỘNG VÀ MÁY CẮT CNC ÁO GHẾ
Kích thước máy trải vải tự động: 2 x 20 x 1 m
Kích thước máy cắt CNC: 2 x 15 x 2 m

DÂY ĐIỆN XE TẢI, BUS

Dây điện xe tải

Dây điện xe bus

Dây điện xe máy, xe điện

GHẾ XE TẢI, BUS

Ghế xe tải

Ghế xe bus

NỘI THẤT DÂN DỤNG

Sô pha

Ghế Infinity

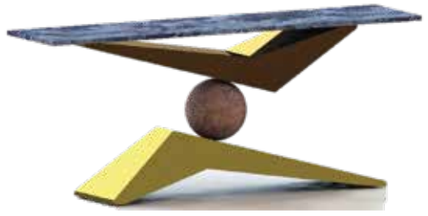

Bàn trang trí

Tủ gỗ/composite

NHÀ MÁY MÁY LẠNH XE TẢI, BUS

Diện tích: 3.000 m²
Công suất: 150.000 bộ/năm
Sản phẩm: Máy lạnh, két dàn nóng, ống gas cho xe tải, bus

THIẾT BỊ GIA CÔNG LÁ NHÔM
Tốc độ đầu vào: Tối đa 300 m/phút
Độ dày lá nhôm: 0,08 ~ 0,2 mm

THIẾT BỊ HÀN GIA NHIỆT
Nhiệt độ buồng đốt: Tối đa 650ºC
Công suất: 50 bộ/giờ

MÁY LẠNH VÀ LINH KIỆN MÁY LẠNH

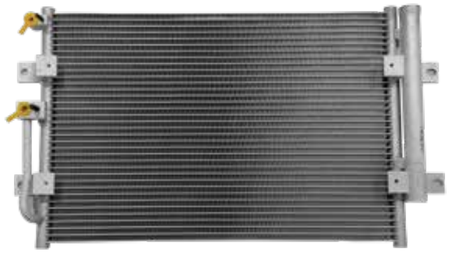

Két dàn nóng

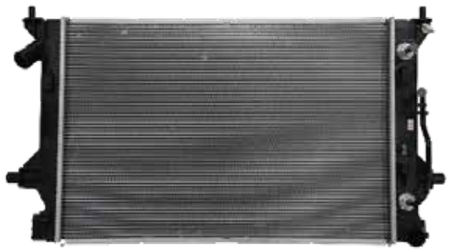

Két nước

Dàn lạnh xe bus

Máy lạnh xe bus

Ống gas

NHÀ MÁY LINH KIỆN COMPOSITE

Diện tích: 11.000 m²
Công suất: 38.000 bộ sản phẩm/năm
Sản phẩm: Linh kiện composite cho ngành ô tô - công nghiệp - nông nghiệp,...

Lướt gió xe bus

Lướt gió xe tải

Khung xương ghế xe đua

Linh kiện tàu thuyền

Lồng quạt công nghiệp

Bồn, bể

NHÀ MÁY KEO & DUNG DỊCH CHUYÊN DỤNG

Diện tích: 2.000 m²
Công suất: 900 tấn keo/năm, 6.000 m³ dung dịch chuyên dụng/năm, 1 triệu cuộn băng keo/năm
Sản phẩm: Băng keo, keo xưởng sơn, keo xưởng hàn, dung dịch chuyên dụng,...

Nước làm mát

Nước rửa kính

Dung dịch xử lý khí thải

Dung dịch vệ sinh buồng đốt

Keo silicone & keo PU

Băng keo Butyl

NHÀ MÁY GĂNG TAY

Diện tích: 5.600 m²
Công suất: 90 triệu đôi/năm
Sản phẩm: Găng tay phủ cao su, găng tay phủ hạt nhựa PVC, găng tay phủ PU, găng tay polyester, găng tay cotton, găng tay phủ Nitrile

Găng tay phủ cao su

Găng tay phủ hạt nhựa PVC

Găng tay phủ PU

Găng tay polyester

Găng tay cotton

Găng tay phủ Nitrile

NHÀ MÁY BAO BÌ

Diện tích: 6.000 m²
Công suất: 40.000 tấn/năm
Sản phẩm: Bao bì carton cho các ngành thực phẩm, điện tử, nội thất, thời trang, nông nghiệp

Thùng carton bảo quản lạnh

Thùng carton 3 lớp

Thùng carton 5 lớp

NHÀ MÁY NHỰA CÔNG NGHIỆP

Diện tích: 4.200 m²
Công suất: 14.000 tấn nhựa/năm
Sản phẩm: Các sản phẩm nhựa công nghiệp (ống nhựa, dây thừng, bao hút chân không, bao PE, túi vải định hình,...)

DÂY CHUYỀN THỔI BAO PE
Đường kính trục vít: 55 mm
Độ dày sản phẩm: 0,008 - 0,2 mm
Số trục cuốn màng: 02

DÂY CHUYỀN ĐÙN ỐNG NHỰA HDPE
Đường kính ống: D355 – 800 mm
Công suất hóa dẻo: 800 ~ 1.000 kg/h
Năng lực sản xuất: 9.300 m/tháng

SẢN PHẨM NHỰA CÔNG NGHIỆP

Ống nhựa HDPE

Ống nhựa PP-R

Ống nhựa uPVC

Lưới che nắng

Dây đai nhựa PP

Dây buộc chống đổ ngã cây chuối

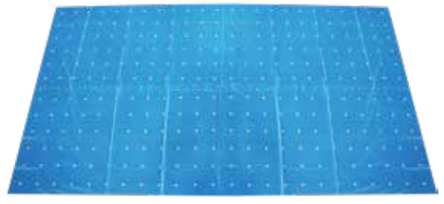

Bao PE

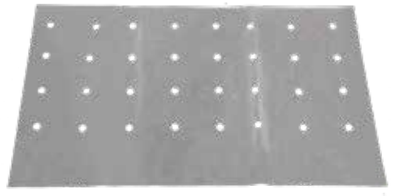

Bao nải chuối

CHỨNG NHẬN

afaq

Certificat
Certificate

No : 53366-1 No IATF : 0434227

AUTOMOTIVE COMPONENT MANUFACTURING COMPANY LIMITED

MANUFACTURING OF AUTOMOTIVE TRIM COVERS AND SEATS

IATF 16949: 2016

BLOCK A, HAMLET 4, TAM HIEP COMMUNE, NUI THANH DISTRICT, QUANG NAM PROVINCE, VIETNAM

2021-11-12 2024-11-11

afnor

intertek

GIẤY
CHỨNG NHẬN

CÔNG TY TNHH MTV
SẢN XUẤT NHÍP Ô TÔ
CHU LAI TRƯỜNG HẢI

IATF 16949:2016

afaq

Certificat
Certificate

N° 2018/00449.2

VINA AUTOMOTIVE AIRCON MANUFACTURING COMPANY LIMITED

MANUFACTURING OF AUTOMOTIVE AIR-CONDITIONERS, HEAD LINING AND FLOOR CARPET

ISO 9001 : 2015

BLOCK C, CHU LAI TRUONG HAI AUTOMOTIVE MECHANIC INDUSTRIAL ZONE, TAM HIEP COMMUNE, NUI THANH DISTRICT, QUANG NAM PROVINCE, VIETNAM

AUTOMOTIVE COMPONENT MANUFACTURING COMPANY LIMITED

Support Functions : PURCHASING, QUALITY SYSTEM MANAGEMENT, HUMAN RESOURCE, INFORMATION TECHNOLOGIES, SALES

BLOCK A, HAMLET 4, TAM HIEP COMMUNE, NUI THANH DISTRICT, QUANG NAM PROVINCE, VIETNAM

2021-11-19 2024-11-18

afnor

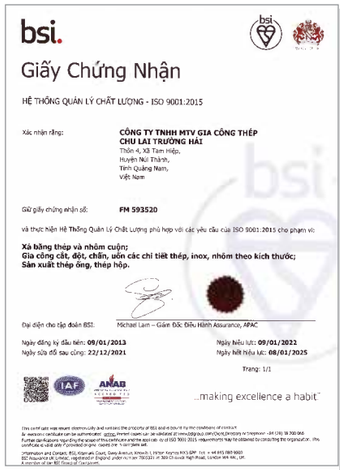
bsi.

Giấy Chứng Nhận

HỆ THỐNG QUẢN LÝ CHẤT LƯỢNG - ISO 9001:2015

Xác nhận rằng: **CÔNG TY TNHH MTV GIA CÔNG THÉP CHU LAI TRƯỜNG HẢI**
Thôn 4, Xã Tam Hiệp,
Huyện Núi Thành,
Tỉnh Quảng Nam,
Việt Nam

Giữ giấy chứng nhận số: **FM 593520**

và thực hiện Hệ Thống Quản Lý Chất Lượng phù hợp với các yêu cầu của ISO 9001:2015 cho phạm vi:

Xả bằng thép và nhôm cuộn;
Gia công cắt, đột, chấn, uốn các chi tiết thép, inox, nhôm theo kích thước;
Sản xuất thép ống, thép hộp.

Đại diện cho tập đoàn BSI: Michael Lam – Giám Đốc Điều Hành Assurance, APAC

Ngày đăng ký sầu tiên: **09/01/2013** Ngày Hiệu lực: **09/01/2022**
Ngày sửa đổi sau cùng: **22/12/2021** Ngày hết hiệu lực: **08/01/2025**

Trang: 1/1

IAF ANAB

...making excellence a habit™

intertek

GIẤY
CHỨNG NHẬN

CÔNG TY TNHH SẢN XUẤT
PHỤ TÙNG Ô TÔ (AUTOCOM)

ISO 14001:2015

Intertek UKAS IAF

intertek

GIẤY
CHỨNG NHẬN

CÔNG TY TNHH SẢN XUẤT
PHỤ TÙNG ĐIỆN Ô TÔ

ISO 14001:2015

Intertek UKAS IAF

1. HỆ THỐNG QUẢN LÝ CHẤT LƯỢNG (IATF 16949:2016)

- Công ty Sản xuất Nhíp ô tô
- Công ty Sản xuất Ghế ô tô
- Công ty Sản xuất Nhựa công nghiệp
- Công ty Sản xuất Linh kiện Nhựa
- Công ty Sản xuất Linh kiện Composite
- Công ty Sản xuất Máy lạnh xe tải, bus
- Công ty Sản xuất Dây điện ô tô du lịch
- Công ty Sản xuất Kính
- Công ty Sản xuất Keo & Dung dịch Chuyên dụng

2. HỆ THỐNG QUẢN LÝ CHẤT LƯỢNG (ISO 9001:2015)

- Công ty Sản xuất Sơ mi rơ moóc
- Công ty Sản xuất Khuôn
- Tổ hợp Cơ khí
- Công ty Sản xuất Thân vỏ ô tô

3. HỆ THỐNG QUẢN LÝ MÔI TRƯỜNG (ISO 14001:2015)

- Công ty Sản xuất Sơ mi rơ moóc
- Công ty Sản xuất Khuôn
- Tổ hợp Cơ khí
- Công ty Sản xuất Nhíp ô tô
- Công ty Sản xuất Ghế ô tô
- Công ty Sản xuất Nhựa công nghiệp
- Công ty Sản xuất Linh kiện Nhựa
- Công ty Sản xuất Máy lạnh xe tải, bus
- Công ty Sản xuất Dây điện ô tô du lịch

4. GIẤY CHỨNG NHẬN AN TOÀN KỸ THUẬT ECE R43

- Công ty Sản xuất Kính
- Công ty Sản xuất Linh kiện Composite

THỊ TRƯỜNG XUẤT KHẨU

Sơ mi rơ moóc

Cản ô tô du lịch

Nhíp lá

Bồn nhiên liệu

Silo

Băng tải

KHÁCH HÀNG SƠ MI RƠ MOÓC

PITTS Enterprises Since 1976
DORSEY INTERMODAL
Ocean TRAILER
TREX
JMK CORPORATION
VECTOR RECYCLING
MOORE TRAILERS
ENTEC ASIA delivering the difference
YOMA FLEET

KHÁCH HÀNG LINH KIỆN, PHỤ TÙNG Ô TÔ

KIA
PEUGEOT
mazda
Ford
TOYOTA
ISUZU
HYUNDAI THÀNH CÔNG
GAC Global Autoair Control
DAEWON
CM
DUAL

KHÁCH HÀNG THIẾT BỊ CÔNG NGHIỆP & GIA CÔNG CƠ KHÍ

Schindler
Carbo France
Kar-Tainer
MAKI
TTi
iFIT
ALIGN MACHINE WORKS
SHARP
AMANN VIETNAM
CODA RESOURCES, LTD DEVELOPMENT
CLARK
Navita Import-Export
TiP COMPOSITE Technical Integrated Power = People
I.R.S. Your Value Add Company RUBBER HARDWARE TAPES SEALANTS CUTTING
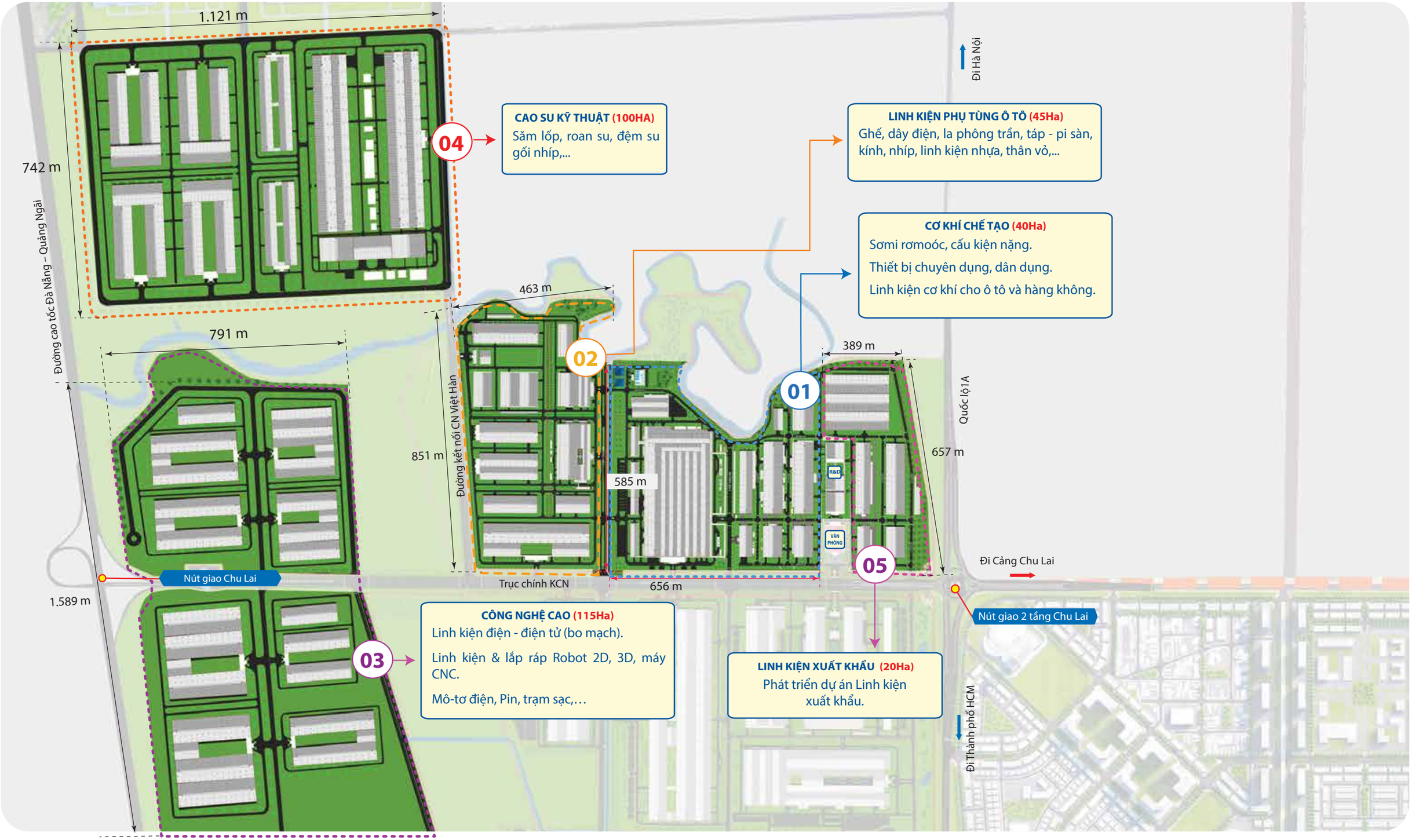
ĐỊNH HƯỚNG QUY HOẠCH KCN CHUYÊN NGÀNH CƠ KHÍ VÀ CÔNG NGHIỆP HỖ TRỢ TẠI CHU LAI (Tổng diện tích: 320 ha)