THACO INDUSTRIES

TAIC

CÔNG TY SẢN XUẤT LINH KIỆN NỘI THẤT Ô TÔ THACO

THACO AUTOMOTIVE INTERIOR COMPONENTS MANUFACTURING LLC.,

CÔNG TY SẢN XUẤT LINH KIỆN NỘI THẤT Ô TÔ THACO
THACO AUTOMOTIVE INTERIOR COMPONENTS MANUFACTURING LLC
KCN THACO Chu Lai, huyện Núi Thành, tỉnh Quảng Nam, Việt Nam
Thaco Chu Lai IZ, Nui Thanh Dist., Quang Nam Province, Vietnam
(+84) 932.090.338 - (+84) 938.809.027 partsales@thaco.com.vn

NỘI DUNG/ CONTENT

THÔNG TIN CHUNG	GENERAL INFORMATION
CÔNG NGHỆ - SẢN PHẨM	TECHNOLOGY - PRODUCTS
THIẾT BỊ KIỂM TRA	TESTING EQUIPMENT
HOẠT ĐỘNG NGHIÊN CỨU & PHÁT TRIỂN	R&D ACTIVITIES
CHỨNG NHẬN	CERTIFICATES
KHÁCH HÀNG	CUSTOMERS

THÔNG TIN CHUNG

GENERAL INFORMATION

Thành lập Establishment:	**2012**
Diện tích Area:	**3,200 m²**
Vốn đầu tư Investment capital:	**40 tỷ đồng** USD 1.8 million
Công suất Capacity:	**45,000 bộ sản phẩm/năm** 45,000 sets of products/year
Sản phẩm Products:	Các linh kiện nội thất ô tô bằng vật liệu nhựa, cao su kỹ thuật, PU foam chất lượng cao cho xe bus, xe tải, xe du lịch và các sản phẩm ngoài ngành ô tô như: ống nhựa HDPE, can nhựa, chai nhựa, ống nhựa thủy canh… High quality automotive interior components made of plastic, rubber, PU foam, etc. for buses, trucks, passenger cars and non-automotive products such as: HDPE plastic pipe, plastic cans, plastic bottles, hydroponic plastic pipes...

Nhà máy có 4 dây chuyền sản xuất chính: dây chuyền định hình chân không nhựa, dây chuyền sản xuất các sản phẩm nhựa đùn, dây chuyền sản xuất các sản phẩm nhựa thổi và dây chuyền ép lưu hóa cao su.

Nhà máy luôn chú trọng đầu tư mới, nâng cấp công nghệ dây chuyền sản xuất, nghiên cứu phát triển các sản phẩm mới nhằm tăng năng suất, nâng cao chất lượng sản phẩm, đáp ứng yêu cầu chất lượng từ khách hàng.

Đến thời điểm hiện tại, ngoài việc cung cấp các sản phẩm cho nhiều doanh nghiệp trong nước, nhà máy còn xuất khẩu sản phẩm sang thị trường nước ngoài như Israel, Canada,...

There are 4 main production lines in the factory: automatic plastic vacuum forming line, plastic extrusion production line, blown plastic production line and rubber vulcanization pressing line.

Our factory always focuses on new investments upgrading existing production lines, researching and developing new products to increase productivity, improve product quality, and meet quality requirements from customers.

Up to now, besides supplying to many domestic enterprises, our products also were exported to foreign markets such as Israel, Canada,...

CÔNG NGHỆ | TECHNOLOGY

Dây chuyền được đầu tư các máy móc hiện đại như: máy phun PU foam xuất xứ từ châu Âu, máy ép PU foam táp lô xe bus, máy hút định hình chân không nhựa bán tự động, máy ép PU foam máng gió xe bus,...

The line is invested with modern machines such as: PU foam injection machine originating from Europe, PU foam press machine in bus dashboard, semi-automatic plastic vacuum forming machine, PU foam molding machine for bus ducts.

MÁY ÉP PU FOAM TÁP LÔ XE BUS
PU FOAM PRESS MACHINE FOR THE BUS TAPLO

Công suất/ Capacity : 31 Kw
Khối lượng/ Weight :1,000 Kg
Áp suất (min – max)/ Pressure : 15 – 215 Bar

MÁY HÚT ĐỊNH HÌNH CHÂN KHÔNG NHỰA
PLASTIC VACUUM FORMING MACHINE

Công suất/ Capacity:
Bơm thủy lực/ Hydraulic pump : 5.5 Kw
Dàn nhiệt/ Outdoor unit : 30 Kw
Bơm chân không/ Vacuum pump : 2,5 Kw

SẢN PHẨM | PRODUCTS

La phông đầu
Front headlining

La phông đuôi
Rear headlining

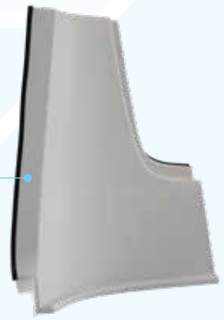

Ốp chân kính
Rear glass corner trim assy

SẢN PHẨM | PRODUCTS

Táp lô chính
Dashboard-assy main

Táp lô phụ
Dashboard-assy

Ốp che chân giường
Bus bed frame cover

Tấm lót khoang hành lý
Luggage compartment mat

Máng gió lạnh
Cool air duct

CÔNG NGHỆ | TECHNOLOGY

DÂY CHUYỀN ĐÙN ỐNG NHỰA HDPE Φ(355÷800)MM
HDPE EXTRUDED PIPE LINE Φ(355÷800)MM

Đường kính ống/ Pipe diameter: Ø355 - 800 mm
Công suất hóa dẻo/ Plasticizing capacity: 800 ~1,000 kg/h
Công suất động cơ trục chính/ Spindle motor power: 355 kW
Năng lực sản xuất: 9,300 m/tháng/ Production capacity: 9,300m/month

THIẾT BỊ IN THÔNG SỐ
SPECIFIC PRINTING EQUIPMENT

THIẾT BỊ KÉO SẢN PHẨM
PULLING PRODUCT EQUIPMENT

SẢN PHẨM | PRODUCTS

ỐNG NHỰA HDPE
HDPE PLASTIC PIPE

QUY CÁCH SẢN PHẨM/ PRODUCT SPECIFICATION

Áp suất danh nghĩa Nominal Pressure	6 bar	8 bar	10 bar
Đường kính danh nghĩa Nominal diameter - DN (mm)	Độ dày thành ống Pipe wall thickness - e (mm)		
ø355 mm	13.6	16.9	21.1
ø400 mm	15.3	19.1	23.7
ø450 mm	17.2	21.5	26.7
ø500 mm	19.1	23.9	29.7
ø560 mm	21.4	26.7	33.2
ø630 mm	24.1	30.0	37.4
ø710 mm	27.2	33.9	42.1
ø800 mm	30.6	38.1	47.4

CÔNG NGHỆ | TECHNOLOGY

DÂY CHUYỀN ĐÙN VÁCH NHỰA: SJSZ - 80/ PLASTIC EXTRUDING LINE: SJSZ - 80

Đường kính trục vít/ Screw diameter: Ø80 mm
Công suất hóa dẻo/ Plasticizing capacity: 200 ~ 400 kg/h
Công suất động cơ trục chính/ Spindle motor power: 55 kW
Năng lực sản xuất: 50,000 m/tháng/ Production capacity: 50,000 m/month

DÂY CHUYỀN ĐÙN PROFILE: SJZ55/120/ PROFILE EXTRUSION LINE: SJZ55/120

Đường kính trục vít/ Screw diameter: Ø80mm
Công suất hóa dẻo nhựa: 200~400 (kg/giờ)
Plasticizing capacity: 200~400 (kg/hour)

SẢN PHẨM | PRODUCTS

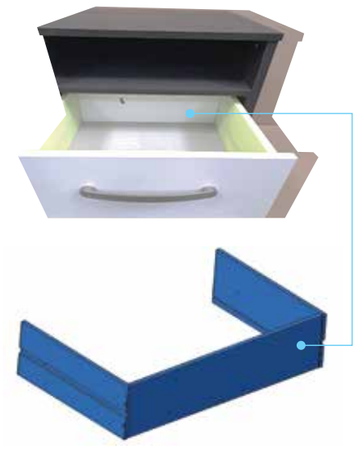

Thanh ngăn kéo hộc tủ
Wall cabinet drawer

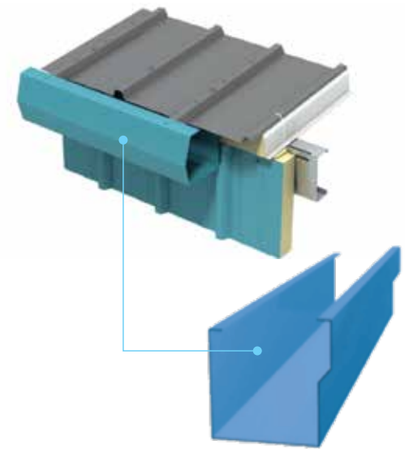

Máng xối
Gutter

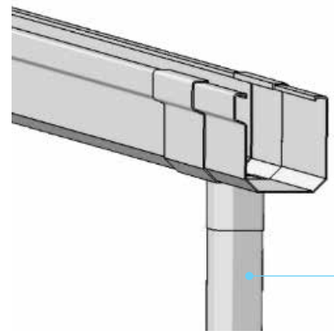

Bộ máng xối
Gutter set

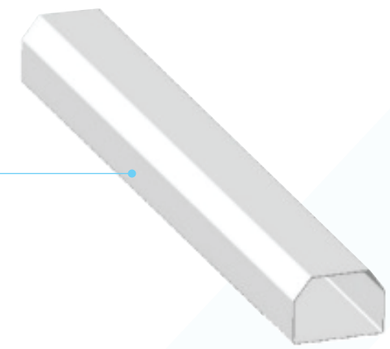

Ống xối biên
Edging gutter

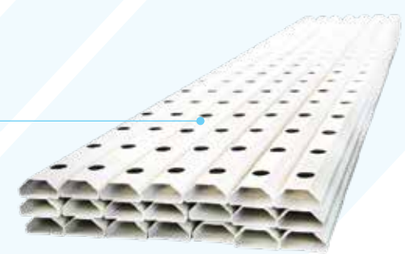

Ống nhựa thủy canh
Hydroponic plastic tube

CÔNG NGHỆ | TECHNOLOGY

DÂY CHUYỀN ĐÙN NẸP NHỰA: S750
PRODUCTION LINE OF ELECTRICAL EXTRUSION PLASTIC TRUNKING: S750

Đường kính trục vít/ Screw diameter: Ø51 mm
Công suất hóa dẻo/ Plasticizing capacity: 80 - 120 Kg/h
Công suất động cơ chính/ Spindle motor power: 18.5 Kw
Năng lực sản xuất: 25,000 mét/tháng / Production capacity: 25,000 m/month

MÁY ÉP ĐÙN
EXTRUDING MACHINE

CHUYỀN ĐỊNH HÌNH SẢN PHẨM
PRODUCT SHAPE FORMING LINE

SẢN PHẨM | PRODUCTS

SẢN PHẨM PROFILE THÙNG XE TẢI
THE PRODUCTS OF THE TRUCK CABIN

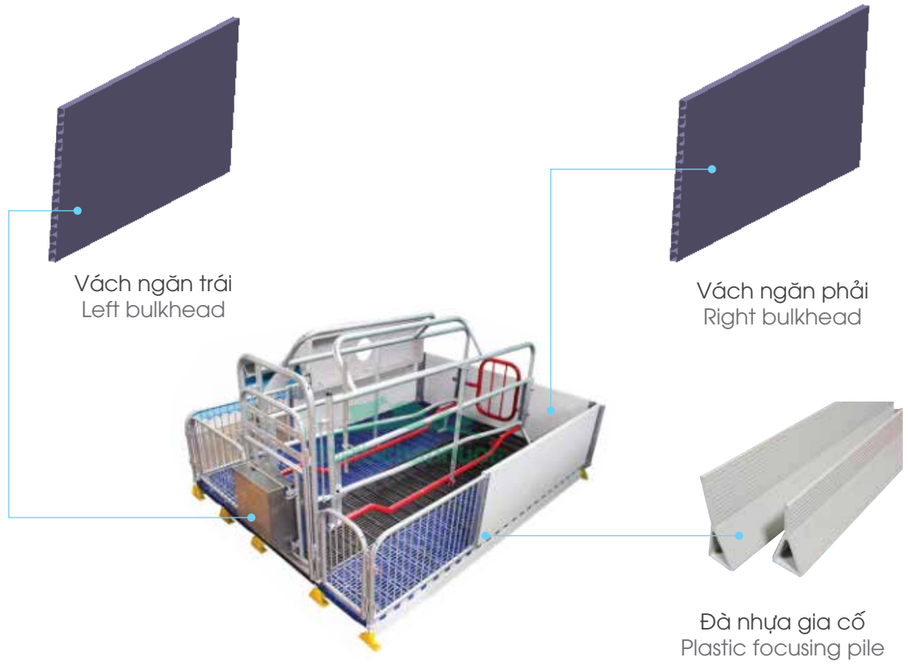

SẢN PHẨM NHỰA ĐÙN TRONG CHĂN NUÔI
THE PLASTIC EXTRUDING PRODUCTS IN BREEDING INDUSTRY

CÔNG NGHỆ | TECHNOLOGY

Dây chuyền được đầu tư các máy móc hiện đại như: Máy thổi can nhựa 10L – 30L, máy thổi nhựa từ 0.5L – 5L…

The line is invested with modern machines such as: Plastic can blowing machine from 10L to 30L , plastic blowing machine from 0.5L to 5L…

MÁY THỔI NHỰA 0.5L~5L

EXTRUSION BLOW MOLDING MACHINE 0.5 ~ 5L (double station)

Kích thước máy/ Dimension: 3,800x2,200x2,400 mm
Khối lượng hóa dẻo nhựa: 80 kg/giờ
Plasticizing capacity: 80 kg/hours
Vật liệu sản phẩm/ Material: HDPE

MÁY THỔI NHỰA 10~30L

EXTRUSION BLOW MOLDING MACHINE 10 ~ 30L (single station)

Kích thước máy/ Dimension: 4,500x2,600x3,800 mm
Khối lượng hóa dẻo nhựa: 145 -150 kg/giờ
Plasticizing capacity: 145 -150 kg/hours
Vật liệu sản phẩm/ Materials: HDPE, LDPE, ABS,…

SẢN PHẨM | PRODUCTS

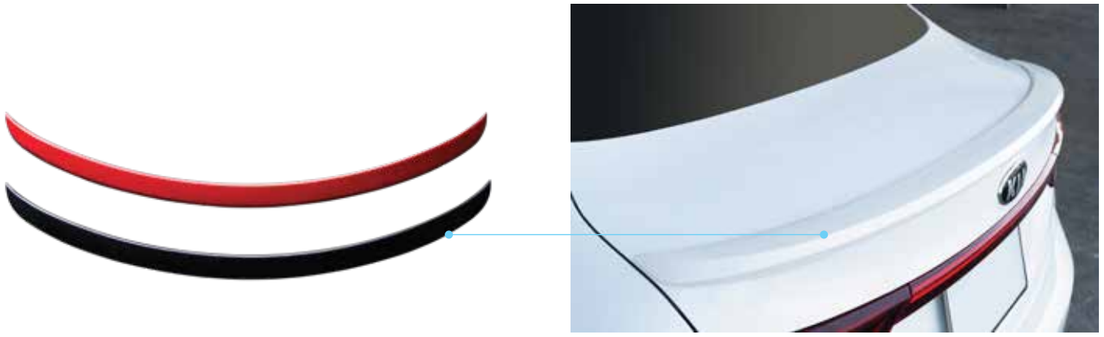

Cánh hướng gió
Spoiler

Chai nhựa 1 lít
1L bottle

Chai nhựa 5 lít
5L bottle

Can nhựa 20 lít, 25 lít
20L, 25L can

Hộp đựng dụng cụ
Tool box

CÔNG NGHỆ | TECHNOLOGY

Dây chuyền được đầu tư máy ép cao su song động, sản xuất các sản phẩm tấm chắn bùn cao su, thảm lót sàn cao su xe tải, xe bus, xe du lịch, các linh kiện cao su kỹ thuật trên xe tải THACO…

The line is invested with a dual-action rubber press, producing rubber fenders, rubber floor mats for trucks, buses, passenger cars, technical rubber components on THACO trucks ...

MÁY ÉP LƯU HÓA CAO SU
RUBBER VULCANIZING PRESS MACHINE

Áp suất/ Pressure: 3 mm
Hành trình Piston/ Piston stroke: 300 mm

SẢN PHẨM | PRODUCTS

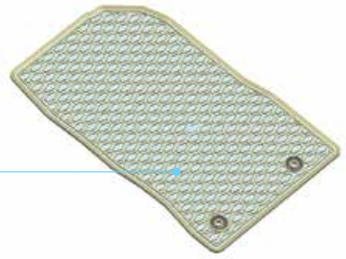

Thảm lót sàn trước xe du lịch
Passenger car front floor mat

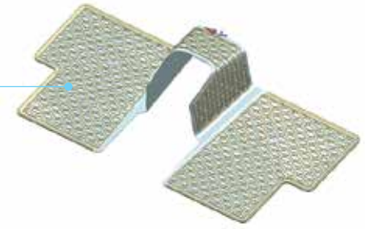

Thảm lót sàn sau xe du lịch
Passenger car rear floor mat

Cao su đệm thùng ben
Truck cushion rubber

Tấm chắn bùn cao su
Rubber flaps

THIẾT BỊ KIỂM TRA

TESTING EQUIPMENT

MÁY KIỂM TRA RÒ RỈ KHÍ

AIR LEAK TEST MACHINE

Thiết bị kiểm tra sức bền vật liệu

Material strength testing machine

Thiết bị đa chức năng

Multi-function equipment

Thiết bị thử độ lão hóa thời tiết

Weathering testing equipment

Thiết bị kiểm tra va đập

Impact testing machine

Nhằm đảm bảo chất lượng đầu ra của sản phẩm, nhà máy đã đầu tư máy móc thiết bị kiểm tra như: Kiểm tra sức bền vật liệu, thử độ lão hóa thời tiết, kiểm tra va đập, thiết bị scan 3D,…để đáp ứng các yêu cầu tiêu chuẩn khắt khe từ khách hàng.

In order to ensure the output quality of the product, the factory has invested in modern testing machines and equipment such as: material strength testing machine, weathering testing equipment, impact testing machine, 3D scanner,… to meet the most stringent of standard requirements from customers.

Thiết bị scan 3D

3D Scanner

HOẠT ĐỘNG NGHIÊN CỨU & PHÁT TRIỂN

R&D ACTIVITIES

Nghiên cứu phát triển sản phẩm mới theo yêu cầu từ khách hàng.
Research and develop new products according to customer requirements.

Tối ưu hóa quy trình công nghệ sản xuất, nâng cao chất lượng và tối ưu hóa giá thành sản phẩm.
Optimize production technology processes, improve quality and optimize product costs.

Tư vấn kỹ thuật đối với các sản phẩm nhựa đùn, nhựa thổi và nhựa chân không.
Technical consultancy for extruded plastic, blown plastic, and vacuum plastic products.

R&D

RESEARCH AND DEVELOP ACTIVITIES

CHỨNG NHẬN CHẤT LƯỢNG

QUALITY MANAGEMENT CERTIFICATES

Hệ thống quản lý chất lượng của nhà máy được xây dựng và áp dụng theo tiêu chuẩn IATF 16949:2016, ISO 9001:2015; hệ thống quản lý môi trường theo tiêu chuẩn ISO 14001:2015

The factory's quality management system is built and applied according to IATF 16949:2016, ISO 9001:2015 standard; the environment management system according to ISO 14001:2015.

KHÁCH HÀNG CHÍNH | MAIN CUSTOMERS

THACO KIA

THACO TRUCK

THACO MAZDA

THACO BUS

NUVISRAEL

AUTOCOM

THỦY CANH MIỀN NAM